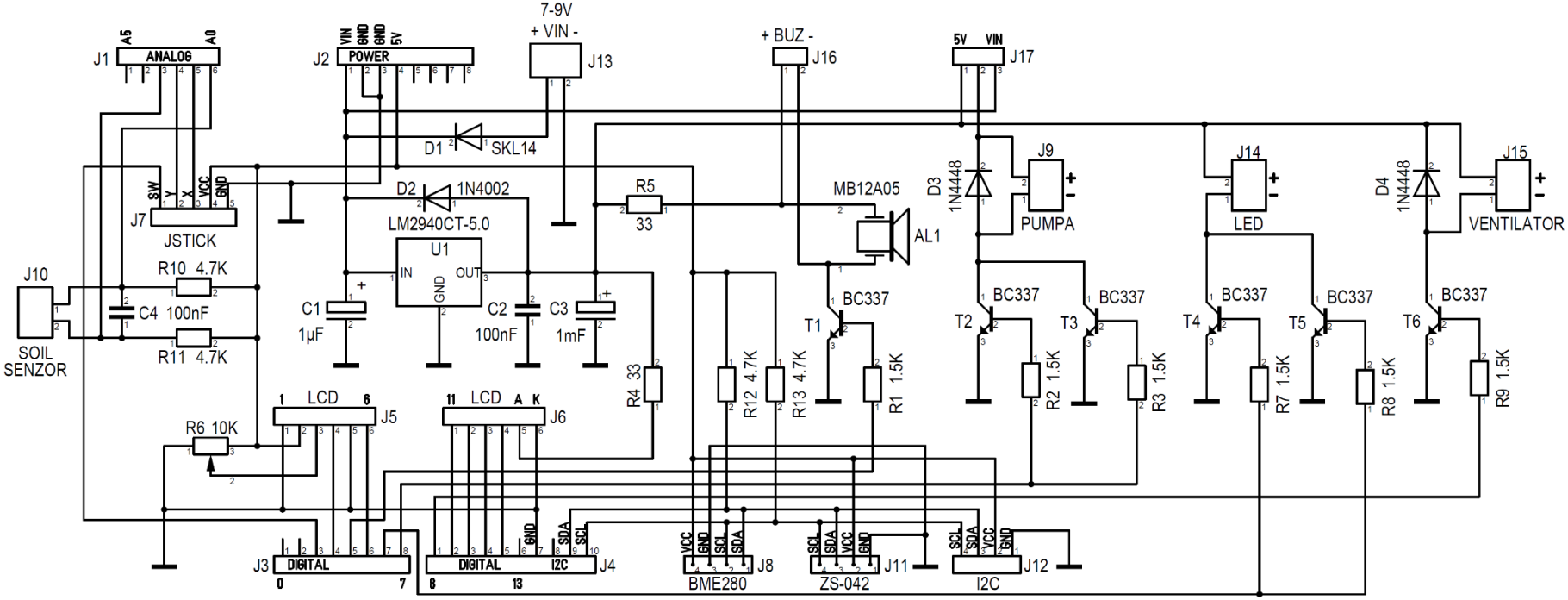

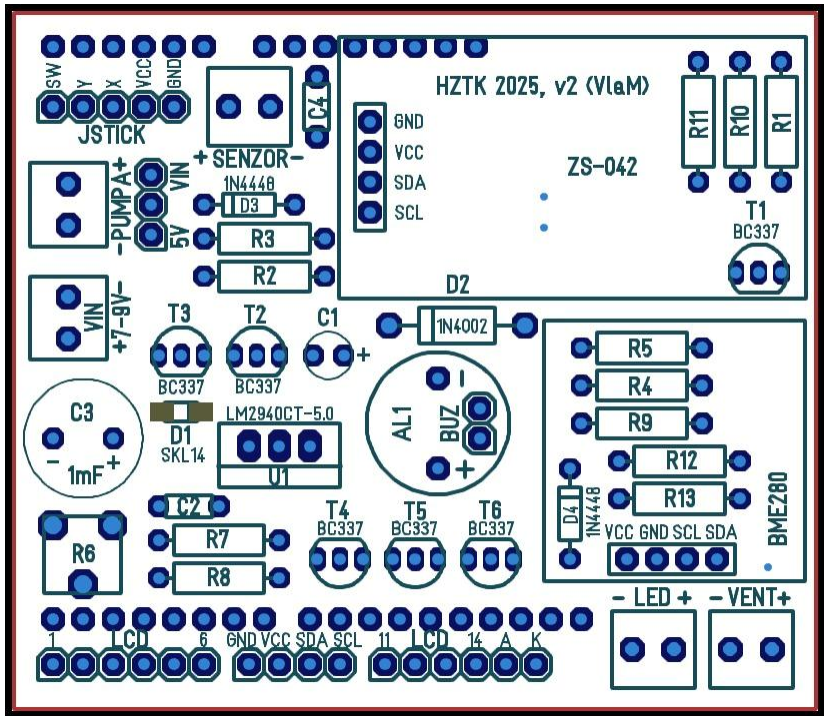

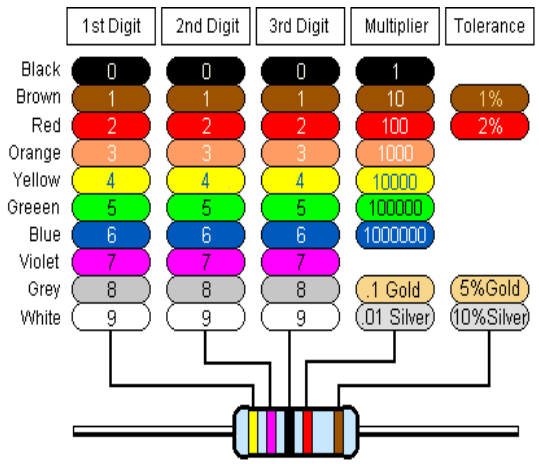

Osnovna pravila lemljenja:

1. **OPREZNO** (nemojte se opeći, oštetiti svoju odjeću ili inventar radionice)
2. **PAŽLJIVO** (paziti da svaka komponenta dođe na predviđeno mjesto i da bude ispravno postavljena)
3. **KVALITETNO** (ne pregrijati pločicu i komponente, neka se lem lijepo razlije, paziti na kratke spojeve)
4. **UREDNO** (nije nužno za funkcionalnost uređaja, ali ovo što radimo je i naša slika)

Ako niste sigurni, ako nešto ne možete, pozovite voditelja radionice!