VATROGASNI DOM - M1:100

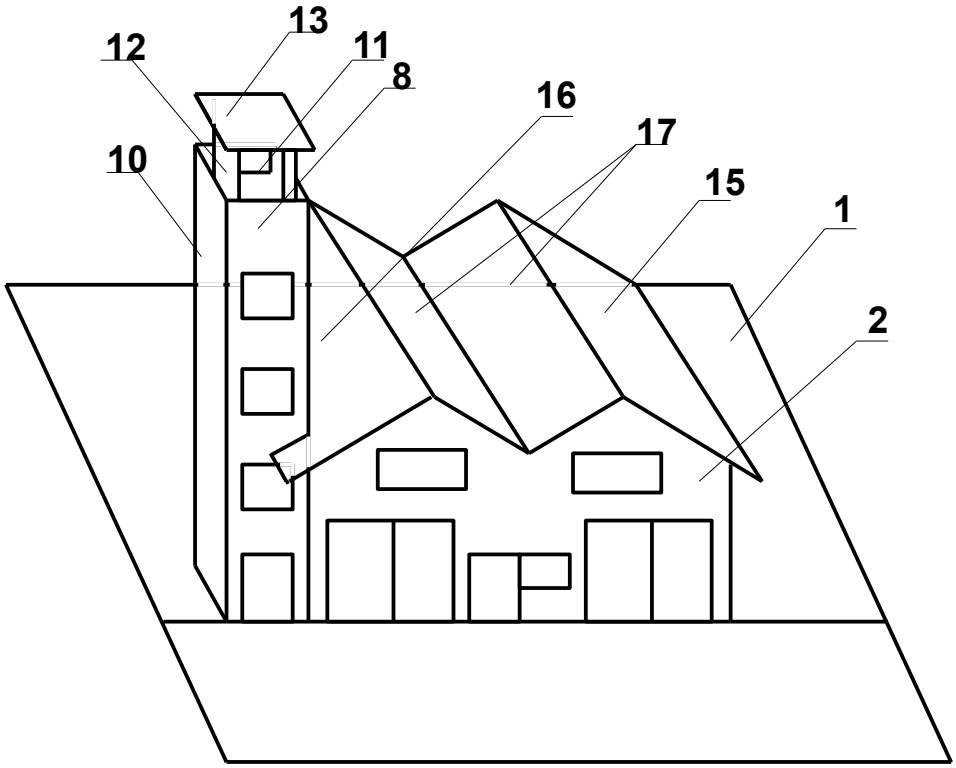

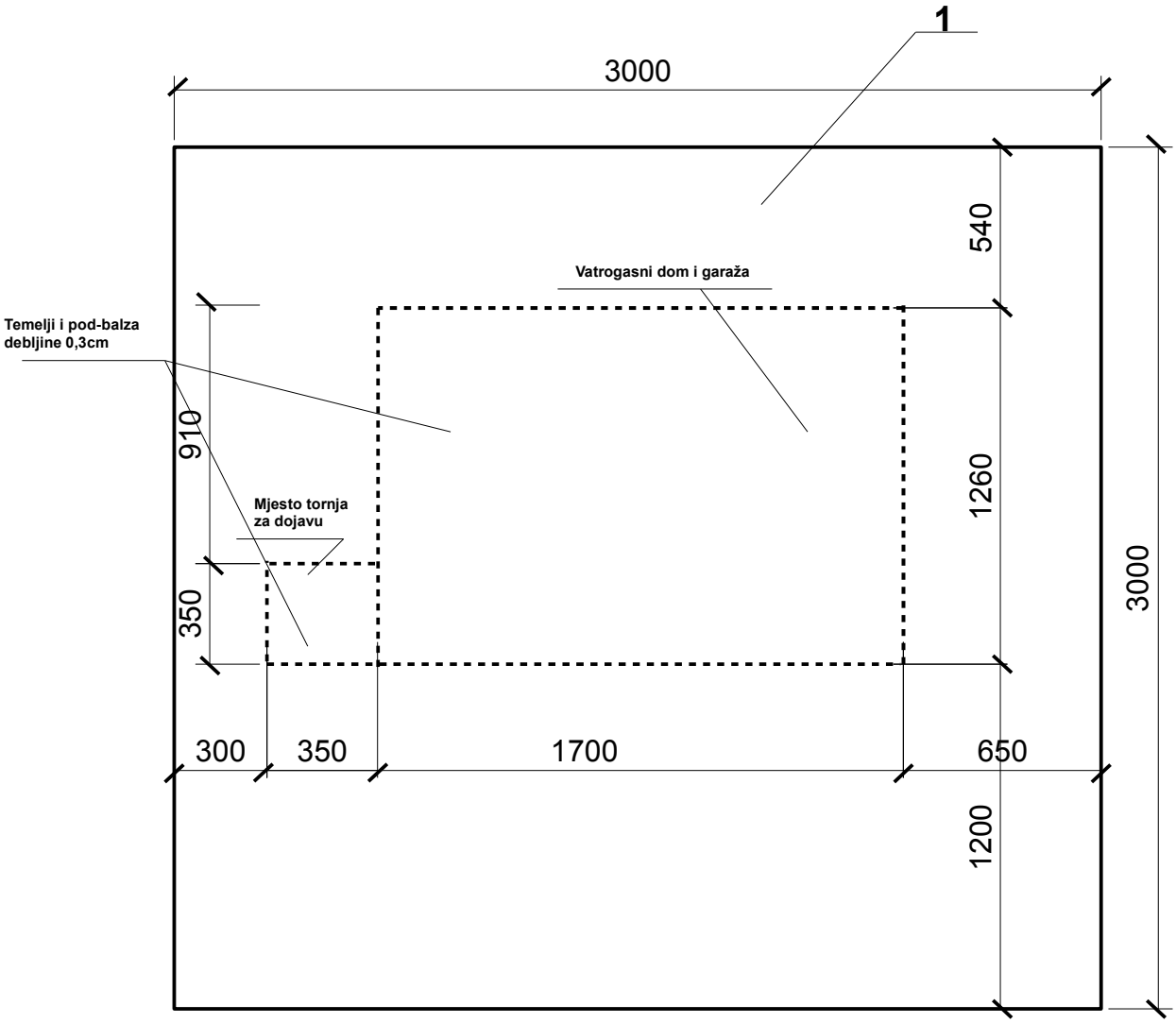

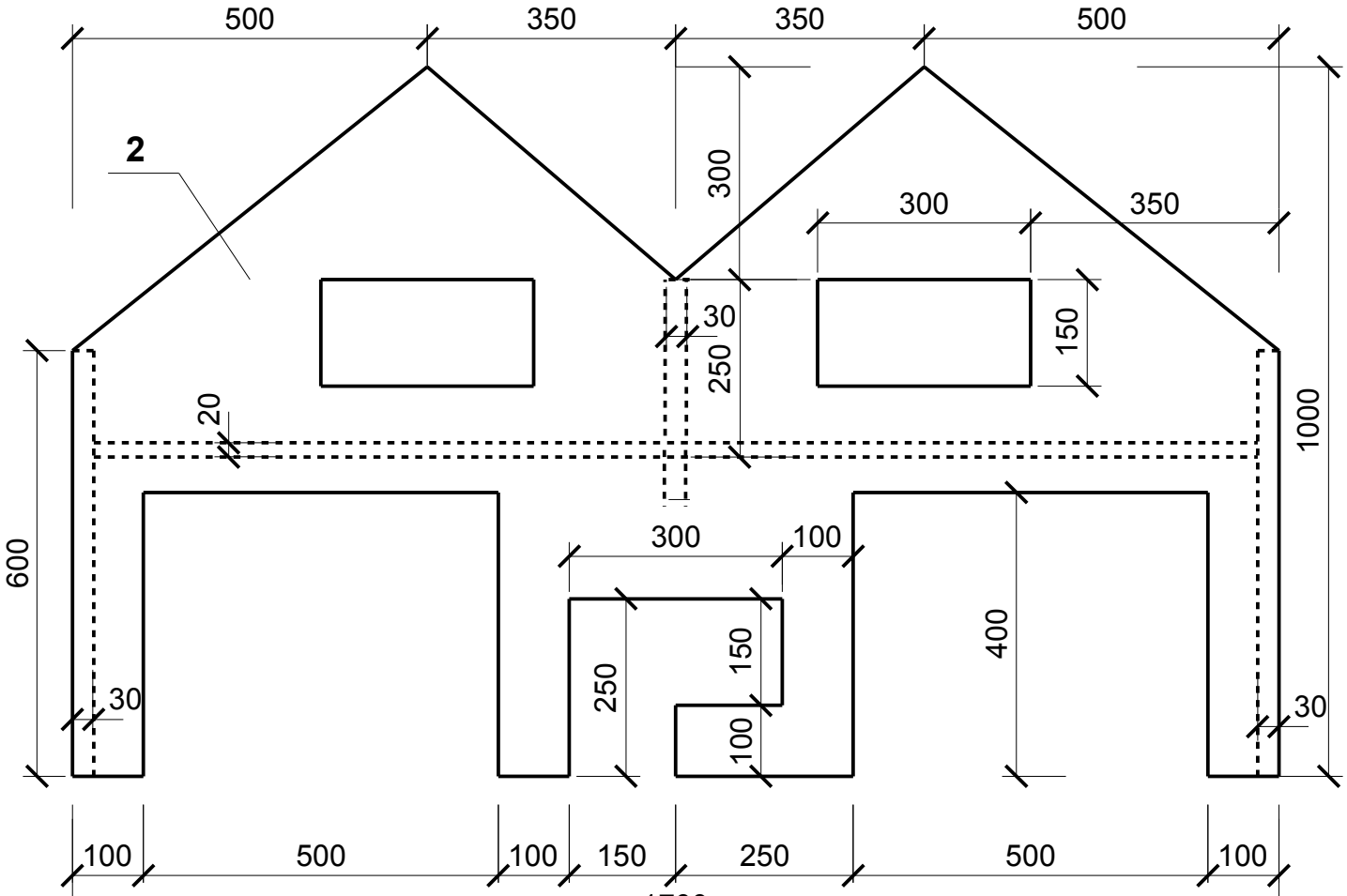
500
350
350
500
2
300
300
350
30
250
150
20
1000
600
300
100
150
250
400
100
30
30
100
500
100
150
250
500
100
1700

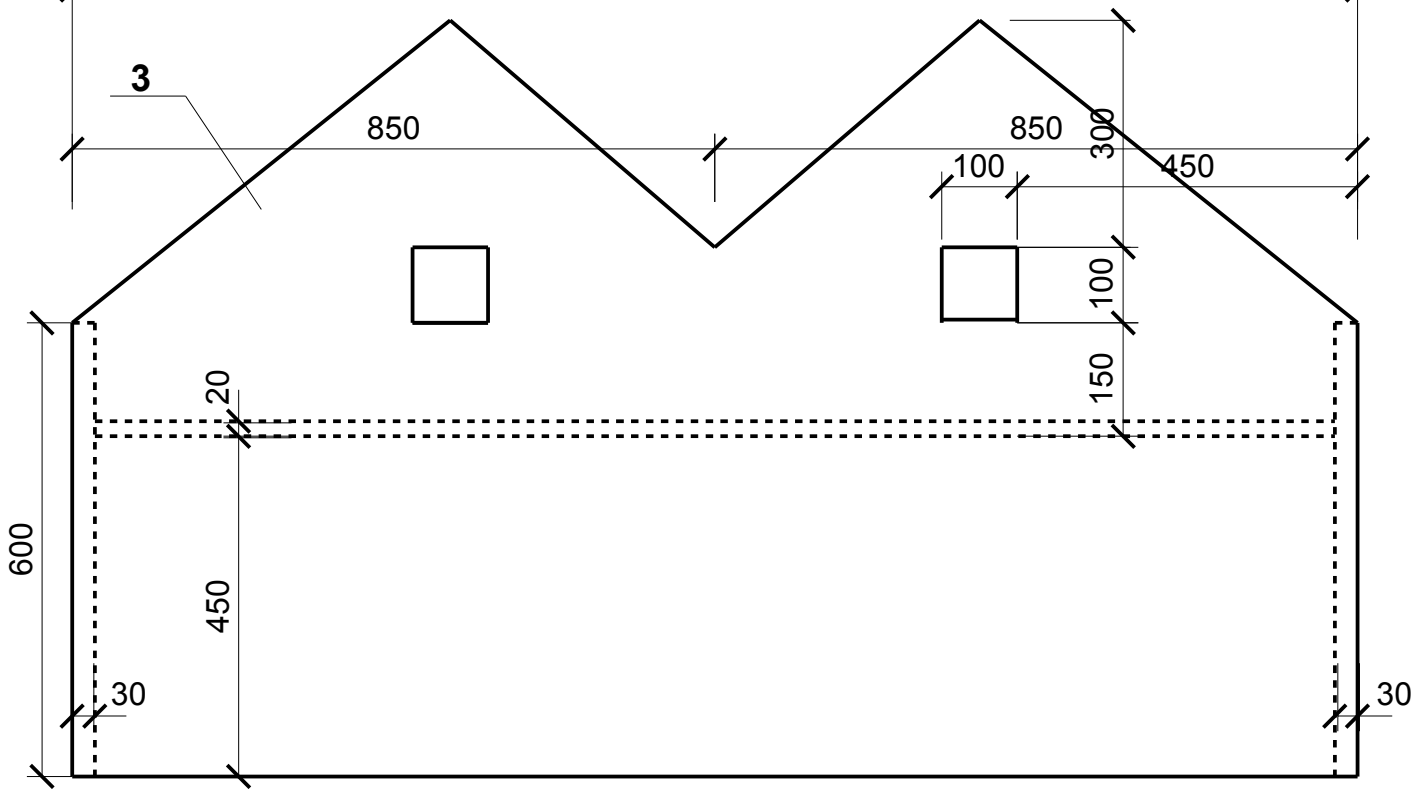
3
850
850
300
100
450
100
150
20
600
450
30
30

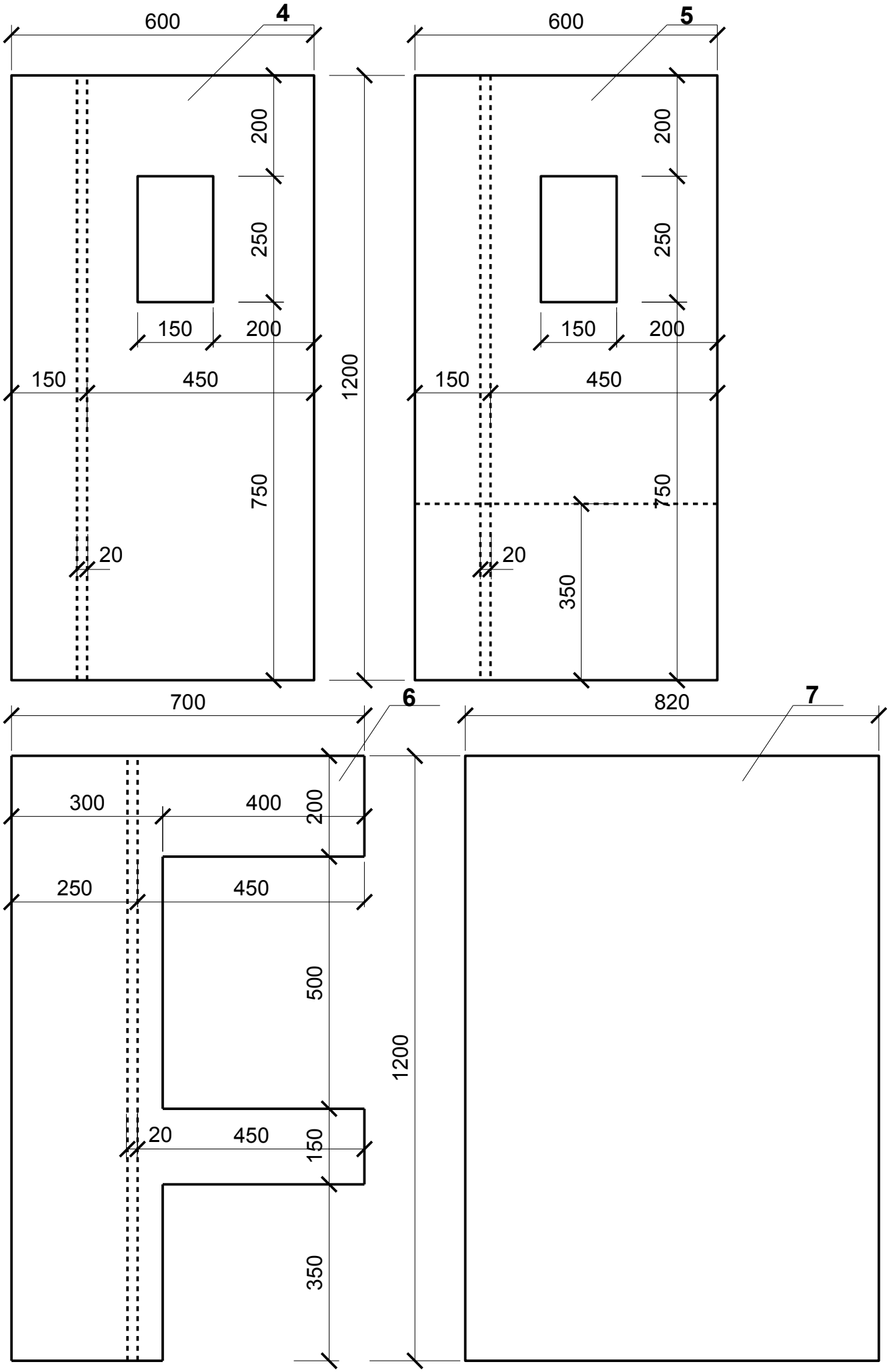
4
600
200
250
150
200
150
450
750
20
1200
5
600
200
250
150
200
150
450
750
20
350
6
700
300
400
200
250
450
500
20
450
150
350
1200
7
820

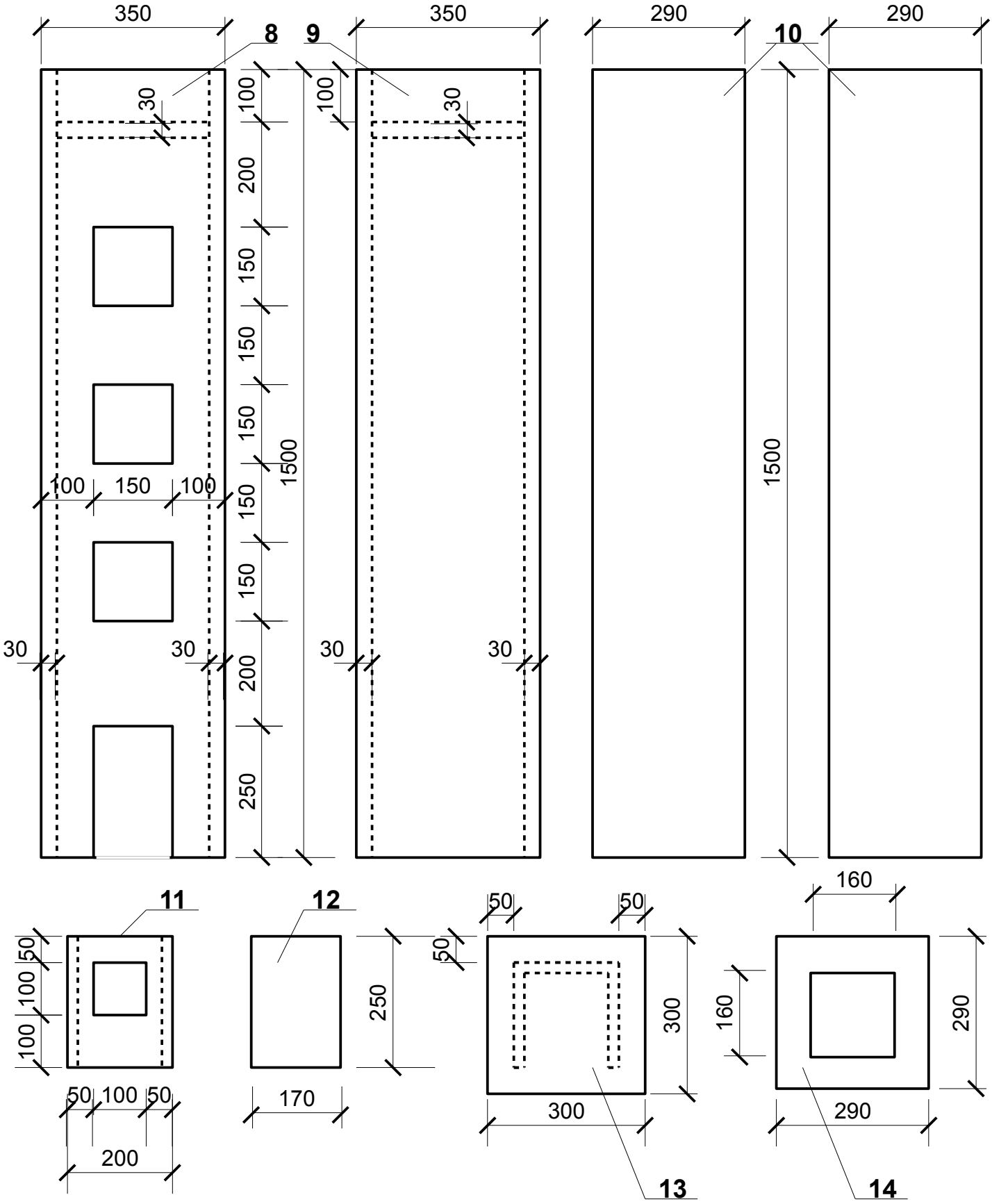

350
8
9
350
290
10
290
30
100
200
150
150
150
150
150
200
250
1500
100
150
100
30
30
30
30
1500
11
12
50
100
100
50
100
50
200
250
170
50
50
50
300
300
13
160
160
290
290
14

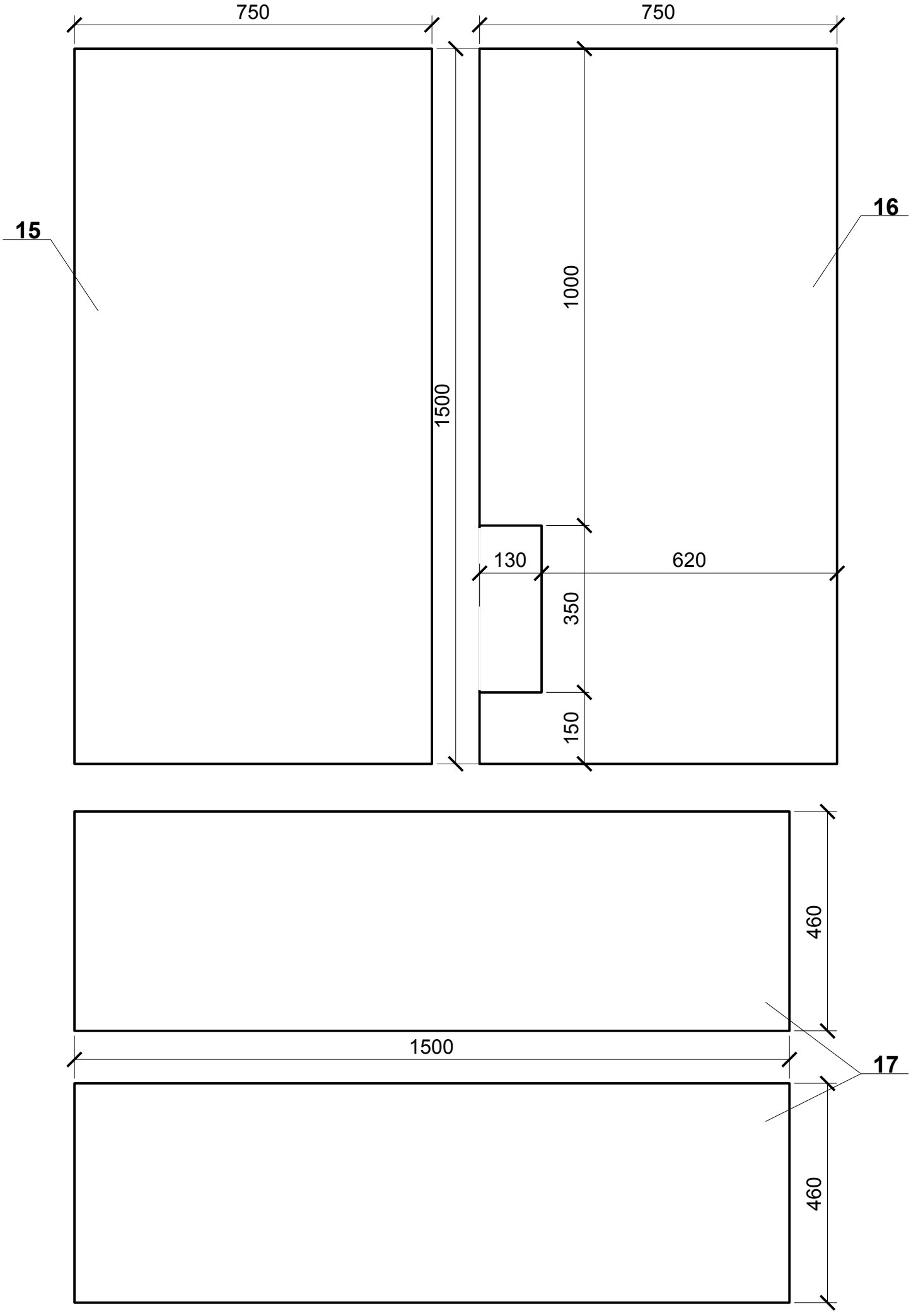
750
750
15
16
1000
1500
130
620
350
150
460
1500
17
460